6000/2LPZA

Módulo de dos zonas de detección alimentado por lazo



Módulo con 2 zonas de detección monitorizadas y 2 salidas de alarma monitorizadas. Se alimenta por lazo. Con protocolo Protec Algo-Tec™. Aislador de cortocircuito integrado y montaje en carril DIN.

Certificaciones

- EN54-13
- EN54-17
- EN54-18
- DoP núm: PFD-CPR-0062
- CE

6000/2LPZA

El módulo 6000/2LPZA es un dispositivo de entrada y salida alimentado por lazo que proporciona dos zonas de detección convencional y dos salidas de alarma monitorizadas.

Esquema del cableado

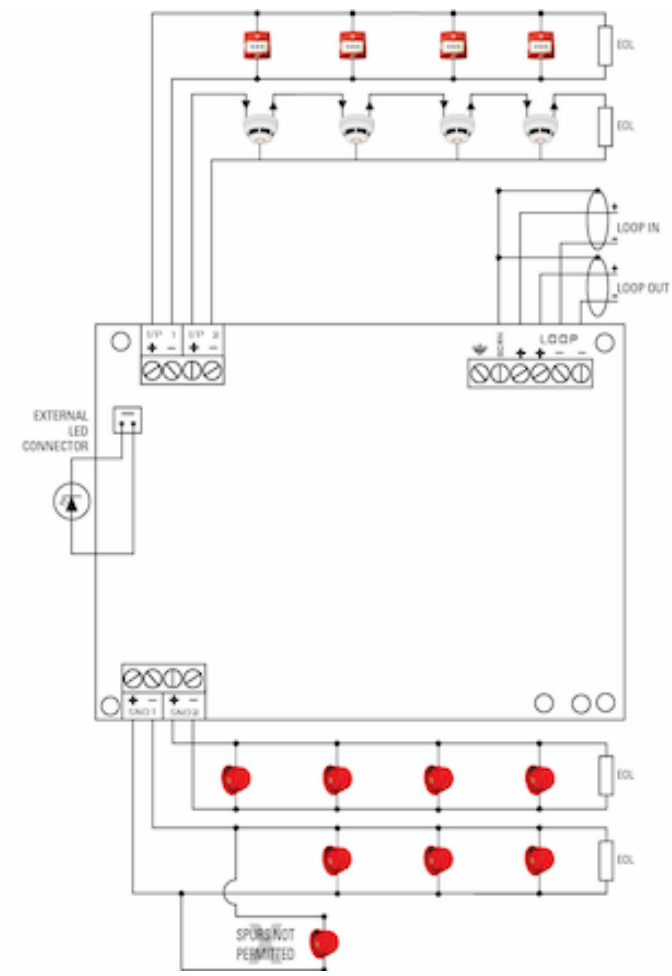

6000/2LPZA
Módulo de dos zonas de detección alimentado por lazo

Especificaciones Técnicas

Entorno	-10 a 50ºC (máximo 95% HR sin condensación o hielo)
Número de direcciones ocupadas en el lazo	Máximo 2, configurables por el usuario
Alimentado por lazo	Sí
Rango de voltaje	18 a 28V
Alimentación auxiliar de entrada	18 a 28Vcc
Consumo en reposo (24V pico de lazo)	1.6mA
Consumo en el lazo en alarma (promedio)	15mA
Intensidad de cortocircuito de zona (24V)	Pico 26mA ± 2mA
Requerimiento final línea (I/P1 & I/P2)	Resistiva -8,2k ±5% ¼W, Capacitivo - 100µF ±20% en serie con 22Ω ±5% ¼W
Aislador de lazo incorporado	Sí
Requisitos del cableado de entrada	Máxima resistencia del cable por conductor 6Ω Máxima capacitancia entre los conductores 0,2µF
Consumo de zona en reposo	500µA máximo (10 detectores serie 3000 de Protec por zona)
Requerimientos para el pulsador de alarma	Debe estar provisto de resistencias de 330Ω ó 180Ω
Umbral de cortocircuito de zona	Por debajo del 5% de la tensión de alimentación
Umbral de alarma de zona	Por debajo del 70% de la tensión de alimentación
Zona resistiva de circuito abierto	Por encima del 92% de la tensión de alimentación
Protocolo de dispositivo	Algo-Tec™ 6000
Certificado del producto	DoP: PFD-CPR-0062
Sirenas soportadas	Serie 3000 de Protec
Final de línea para circuito de sirenas	10kΩ ¼W ±5%
Requerimientos para cable de circuito sirenas	La resistencia máxima del cable depende del cálculo de caída de tensión Máxima capacitancia entre los conductores 0.1 µF
Umbral de cortocircuito fallo línea sirenas	Por debajo de 2 kΩ
Umbral de fallo circuito abierto sirenas	Por debajo de 18 kΩ
Límite de consumo de sirenas (máximo)	1.6 A
Peso	245g (incluido carril DIN, sin caja, para 4 líneas)

KM589455

La política de la empresa es mejorar continuamente, se reserva el derecho de cambiar las especificaciones sin previo aviso