6000/LCM
Módulo de Control Local



Módulo de control local de fácil uso y reducción del coste de instalación alimentado por lazo. Con direccionamiento FAST™. Aislador de cortocircuito integrado y montaje en carril DIN. Integración de detectores convencionales Protec y zona puntual de llamada. Dispone de salida de sirena supervisada para monitorizar el estado de circuito abierto o cortocircuito.

Certificaciones

- EN54-13
- EN54-17
- EN54-18
- DoP núm: PFD-CPR-0064
- CE

6000/LCM
El módulo de control local 6000/LCM ha sido diseñado para permitir una fácil integración de un sistema convencional de una zona, al sistema de detección de incendios direccionable de Protec, como por ejemplo para sistemas de detección con varias áreas o locales con diferentes usuarios ofreciendo nuevas características para reducir las falsas alarmas y molestias.

La unidad funciona efectivamente como una pequeña central de detección de incendios convencional de una zona, monitorizando los detectores y controlando la salida de sirenas.
Una activación de un detector automático en la zona, activa un temporizador para permitir la investigación y búsqueda de la causa de la alarma, para ocuparse localmente antes de enviar una alarma al sistema de detección de incendios general del edificio.
La unidad está alimentada por el propio lazo e informa sobre su estado al sistema de detección principal en intervalos regulares.

Funcionamiento
El dispositivo supervisa la zona de detección convencional, operando de la siguiente forma:
Si la activación se debe a un pulsador de alarma, el dispositivo activa inmediatamente la señal de alarma de fuego a la central general del edificio, activando la salida de sirenas local e iluminándose el indicador LED de alarma local de la unidad.

Si la activación se debe a un detector, se pondrá en marcha un tiempo de un minuto para la búsqueda de la causa, antes de que el módulo entre en alarma.

Si se pulsa el botón de silencio “mute” antes de que pase el tiempo de búsqueda, la señal de alarma de fuego hacia la central del edificio se demora hasta 2 minutos. Si la zona de detección vuelve a la normalidad dentro de este tiempo, no se requiere de ninguna otra acción.

Si se pulsa el botón silencio “mute” antes de una activación, la zona queda aislada durante 15 minutos. Si se vuelve a pulsar el botón de silencio “mute” durante este periodo de aislamiento, el dispositivo vuelve a la normalidad.

Un zumbador interno suena 15 segundos antes de que pase el tiempo del silencio o del tiempo de aislamiento.

Si se pulsa el botón de silencio “mute” durante el segundo periodo de 15 minutos, se reinicia el tiempo de 2 o 15 minutos.

Si la central de detección de incendios del edificio entra en alarma, el módulo puede ser programado para activar la salida de sirena. Esta circunstancia anula cualquier estado de silencio o retardo que pueda haber en el momento de la alarma.

6000/LCM
Módulo de Control Local

Especificaciones Técnicas

Lazo	
Protocolo	Protec Algo-Tec™ 6000
Número de direcciones	1
Rango de voltaje	18 a 28V
Alimentado por lazo	Sí
Consumo en reposo	0.7mA en reposo + consumo zona detección (500µA máx) + (3mA utilizando resistencia EOL)
Consumo en alarma	5mA + zona de detección (12mA máx) + consumo de sirenas (50mA máx)
Circuito de Sirenas Local	
Sirenas soportadas	Protec 3000 ó 3000PLUS sirenas electrónicas de bajo consumo
Consumo de sirenas	Límite de consumo de 25mA ó 50mA (seleccionables por switch)
Resistencia final de línea	10kΩ ¼W ±5%
Tipo de cable	2 conductores apantallado, máx. 200m
Zona de Detección Local	
Pulsadores de alarma	Provisto de resistencias 330Ω o 180Ω
Detectores soportados	Protec 3000 y 3000PLUS
Corriente de cortocircuito	12mA máximo
Consumo en reposo	500µA máximo
Máx. núm de detectores	10
Final de línea capacitiva	(Condensador100µF + 22Ω en series) ó resistencia (8.2kΩ 1/4W ± 5%)
Tipo de cable	2 conductores apantallado, máx. 200m
General	
Ambiente de trabajo	0 a 50ºC (85% HR sin condensación)
Tipo de protección	IP21
Peso	110g (sin BACK BOX)
Certificado del producto	DoP: PFD-CPR-0064

KM589455

Dimensiones (mm)

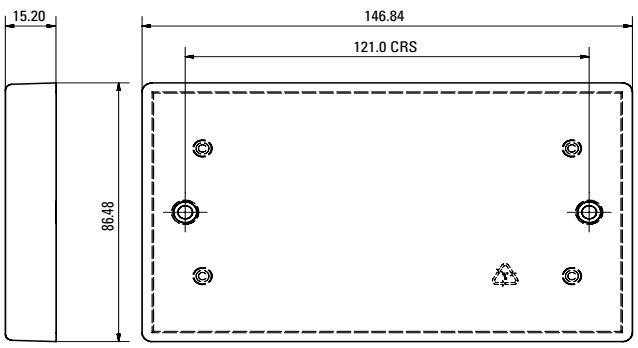

Requerimientos de base. De superfície o bien base de profundidad mínima de 25mm (BACKBOX).

Placa del circuito

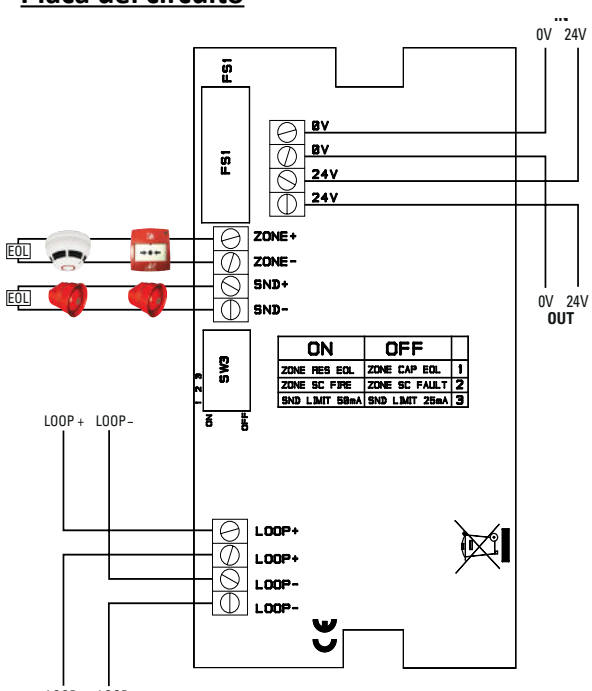

La política de la empresa es mejorar continuamente, se reserva el derecho de cambiar las especificaciones sin previo aviso