6000/VAD/C

Dispositivos de Alarma Visual (VAD) Direccionable para Montaje en techo



Dispositivo de Alarma Visual (VAD) ajustable al volumen del espacio desde 3m a 7.5m. Hasta 3m de altura de montaje. Se alimenta por lazo. Con direccionamiento FAST™. Aislador de cortocircuito integrado.

Certificaciones

- EN54-13
- EN54-17
- EN54-23
- DoP núm: PFD-CPR-0093
- DoP núm: PFD-CPR-0094
- CE

6000/VAD/C

El dispositivo de alarma visual direccionable para montaje en techo 6000/VAD/C es alimentado por lazo, es un VAD direccionable de Alta Intensidad diseñado para EN54-23.

El dispositivo se categoriza para la instalación hasta una altura de 3m y una cobertura de diámetro de 7.5m C-3-7.5.

Para áreas pequeñas, el dispositivo puede conmutarse de 7.5m a 3m reduciendo así el consumo de energía y maximizando el número de dispositivos.

El producto tiene una única lente que distribuye la luz blanca en formato cuboide para alcanzar la iluminación requerida de 0.4lux a través de toda el área de cobertura en concordancia con la EN54-Pt23:2010.

El diseño se basa en la tecnología LED de larga duración, fiabilidad y bajo consumo energético.

Cumpliendo con la legislación DDA, este VAD de Alta Intensidad avisa a aquellos con deficiencia auditiva o bien en entornos ruidosos.

Siendo de obligado cumplimiento en aquellos usos/zonas donde se requieran dispositivos de alarma según el DBSI 4.

Códigos de Pedido

6000/VAD/C/RED
6000/VAD/C/WHITE

6000/VAD/C

Dispositivos de Alarma Visual (VAD) Direccionable para Montaje en techo

Dimensiones (mm)

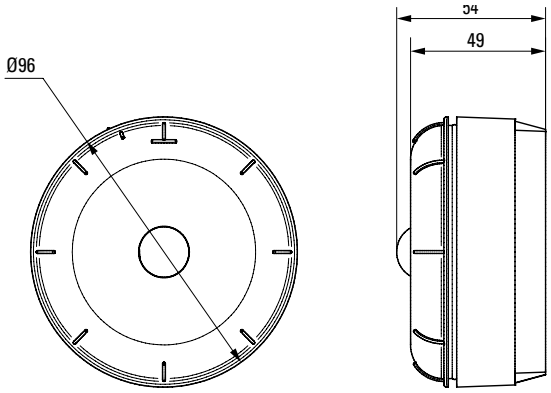

Diagrama de cableado

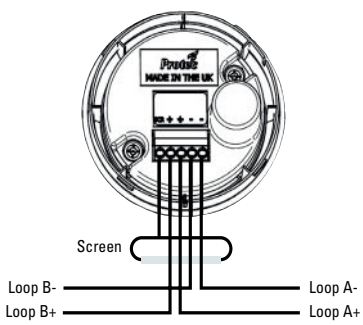

Especificaciones Técnicas

Entorno	-10 a 50ºC (sin condensación o hielo)
Protección	EN54-23 Tipo de salida B + IP65
Alimentado del lazo	Sí
Voltaje	18-28V
Consumo en reposo	0.8mA
Consumo máx. en alarma	14.5mA
Consumo med. en alarma	5mA
Altura del montaje	3 metros
Cobertura	7.5m configurable a 5m o 3m
Volumen de cobertura	C-3-7.5
Frecuencia de Flash	1 a 0.5Hz
Aislador incorporado	Sí
Montaje	Techo
Certificado del producto	DoP: PFD-CPR-0093 (Rojo) DoP: PFD-CPR-0094 (Blanco)

15LHK0959-01

Guía de Diseño

El VAD de Protec ha sido aprobado por EN 54-23 y usa los códigos de ratio que se muestran a continuación:

C-x-y (por ejemplo C-3-7.5)
Donde:
C es el montaje en techo
x es la máxima altura (M)
y es el diámetro de iluminación para el volumen cilíndrico (M)

Los dispositivos VAD-C de PROTEC están certificados EN 54-23 para su instalación en pared y debe proporcionar un nivel de iluminación mínimo de 0.4 lux para el volumen.

Tabla B: Visionado Indirecto

Volúmenes de Cobertura para diversos niveles de iluminación (lux).

Clasificación EN54-23	C-3-7.5
Posición de montaje	Techo
Menor a 100lux	9.8 diámetro
100 - 200 lux	9 diámetro
200 - 300 lux	7.5 diámetro
300 - 400 lux	6 diámetro
400 - 500 lux	4.5 diámetro
500 - 600 lux	3.8 diámetro
600 - 700 lux	*
700 - 800 lux	*

Tabla A: Visionado Directo

Volúmenes de Cobertura para diversos niveles de

Clasificación EN54-23	C-3-7.5
Posición de montaje	Techo
Menor a 100lux	21 diámetro
100 - 200 lux	18 diámetro
200 - 300 lux	14.3 diámetro
300 - 400 lux	10.5 diámetro
400 - 500 lux	8.3 diámetro
500 - 600 lux	6.8 diámetro
600 - 700 lux	5.3 diámetro
700 - 800 lux	3.8 diámetro

Los volúmenes de cobertura superior y dimensiones de longitud y anchura de diámetro están en metros.
* Donde los niveles de iluminación pueden, en algún momento, exceder los 600 lux, es preferible el visionado directo (CoP 001 cláusula 4.6.9.4)

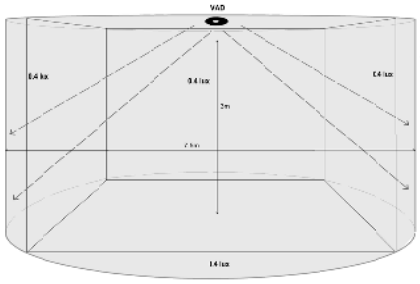

Referencia del modelo

Código de producto	Opciones de color
6000/VAD/C/ROJO	Cuerpo Rojo (Destello Blanco)
6000/VAD/C/BLANCO	Cuerpo Blanco (Destello Blanco)
NOTA: Todas las referencias del modelo son Dispositivos de Alarma Visual (VAD) LED direccionable y alimentados por lazo, suministrado con una base de perfil bajo. Una base de superficie opcional (mostrada a continuación) puede ser adquirida de forma independiente para permitir que el cableado de superficie sea conectado directamente en la base.	
29-982-75	Base Roja
29-983-76	Base Blanca

Dimensiones de base (mm)

