6000PLUS/OPHT/SVAD

Detector óptico - térmico con sirena y VAD incorporado



Sensor de tecnología dual. Detector combinado de humo y calor con sirena y Dispositivo de Alarma Visual (VAD) EN54-23 integrado. Se alimenta por lazo con bajo consumo energético y control de volumen programable. Incorpora aislador de cortocircuito. Protocolo Protec Algo-Tec™ y direccionamiento FAST™. Su diseño permite reducción de falsas alarmas y ajustable al volumen del espacio desde 3m a 7.5m.

Certificaciones

- EN54-3, EN54-5
- EN54-7, EN54-17
- EN54-23
- EN54-13
- DoP núm: PFD-CPR-0088
- CE

La gama de detectores Protec Algo-Tec™ 6000PLUS ha sido desarrollado para incorporar tecnología avanzada de detección de incendios, sirenas electrónicas, Dispositivos de Alarma Visual de Alta Intensidad (VAD) y la capacidad de incluir sirenas con reproducción de mensaje de voz, todo ello integrado en la cabeza del detector y alimentado desde el lazo.

6000PLUS/OPHT/SVAD- Multisensor óptico térmico, direccionable e interactivo de alto rendimiento.
La tecnología dual multi-criterio de detección de incendio usa la dispersión de infrarrojos dentro de la cámara óptica junto con el aumento de temperatura de la sensibilidad óptica para la detección de incendios, además de proporcionar detección de temperatura equivalente a grado A2. Los canales de humo y calor pueden ser controlados independientemente para operaciones día /noche con datos inteligentes evaluados por algoritmos interactivos programables de Protec Algo-Tec™ 6000.

Estos sensores reaccionan en toda la gama fuegos que producen desde grandes partículas visibles, fuegos latentes, incendios con llamas abiertas que desprenden pequeñas partículas muy calientes. Por lo tanto son aptos para utilizar en todas las aplicaciones de detección de humo.

Detector con Sirena – El detector Protec Algo-Tec™ 6000PLUS/OPHT/SVAD está equipado con una sirena electrónica alimentada del lazo con tres tonos diferentes programables, constante, pulso o oscilante seleccionables desde el panel de control junto a la opción de volumen ajustable. También incorpora un aislador de cortocircuitos de lazo. El detector con sirena es compatible con toda la gama de sirenas electrónicas Protec de la serie 6000.

Detector con Dispositivo de Alarma Visual (VAD) – La incorporación del Dispositivo de Alarma Visual (VAD) de Protec en el detector 6000PLUS permite alertar a personas con discapacidad auditiva o bien que se encuentren en ambientes ruidosos. EL VAD utiliza un LED de alta intensidad con un bajo consumo de energía y con mayor fiabilidad comparado con otros indicadores alternativos

Siendo de obligado cumplimiento en aquellos usos/zonas donde se requieran dispositivos de alarma según el DBSI 4.
El VAD está ubicado en el centro del detector, por lo que puede observarse desde todos los ángulos posibles.
Adecuado para el montaje de techos el VAD distribuye la luz en un patrón cilíndrico para alcanzar la mínima iluminación requerida de 0.4lux a través de toda el área de cobertura en acorde con la EN54-23. La máxima altura de montaje es de 3m con un diámetro de cobertura de 7.5m.

Para áreas más pequeñas el dispositivo puede ser programado en la instalación para diámetros de cobertura de 3m o 5m.

6000PLUS/OPHT/SVAD

Detector óptico - térmico con sirena y VAD incorporado

Dimensiones (mm)

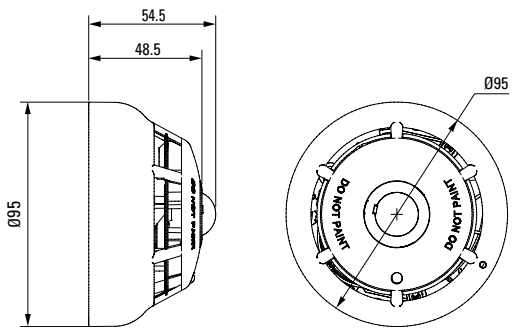

Diagrama de cableado

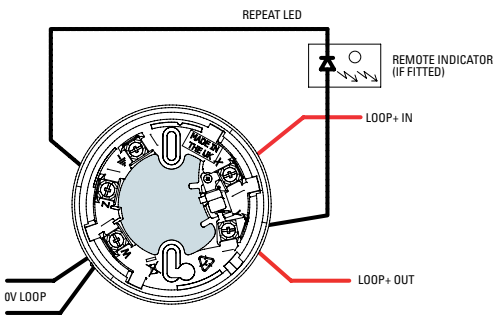

Especificaciones Técnicas

Entorno	-10 a 50ºC (sin condensación o hielo)
Grado de Protección	IP21C
Peso (excluyendo base)	109.52g
Alimentado por lazo	Si
Voltaje	18-28V
Consumo en reposo	0.55mA
Consumo máx. en alarma	24mA
Consumo med. en alarma	13.5mA
Altura de montaje	3m
Cobertura	7.5m, 5m o 3m diámetro cilíndrico
Frecuencia de Flash	1 a 0.5Hz iluminación blanca
Aislador incorporado	Si
Protocolo de dispositivo	Algo-Tec™ 6000PLUS
Certificado del producto	DoP: PFD-CPR-0088

15LHK0958-01

Opciones de Tono

Oscilante: 990Hz(250ms), 730Hz(250ms)
Contínuo: 990Hz
Pulso: Ton 990Hz(500ms), Toff (500ms)

Opciones de Volumen

El tono y volumen son seleccionables mediante la central de incendio:
Alto: 85dB, Medio: 75dB, Bajo: 65dB.*

* dB a 18Vcc

Accesorios

6000PLUS/BASE: base de conexión de bajo perfil
6000PLUS/PATTRESS: suplemento de montaje con tubo visto para base 6000PLUS/BASE

Guía de Diseño

El VAD de Protec ha sido certificado EN54-23 y usa los códigos de ratio que se muestran a continuación:

C-x-y (por ejemplo C-3-7.5)
Donde:
C es el montaje en techo
x es la máxima altura (M)
y es el diámetro de iluminación para el volumen cilíndrico (M)

Los dispositivos VAD-C de PROTEC están certificados EN 54-23 para su instalación en techo y debe proporcionar un nivel de iluminación mínimo de 0.4 lux para el volumen.

Tabla B: Visionado Indirecto

Volúmenes de Cobertura para diversos niveles de iluminación (lux).

Clasificación EN54-23	C-3-7.5
Posición de montaje	Techo
Menor a 100lux	9.8 diámetro
100 - 200 lux	9 diámetro
200 - 300 lux	7.5 diámetro
300 - 400 lux	6 diámetro
400 - 500 lux	4.5 diámetro
500 - 600 lux	3.8 diámetro
600 - 700 lux	*
700 - 800 lux	*

Tabla A: Visionado Directo

Volúmenes de Cobertura para diversos niveles de iluminación (lux).

Clasificación EN54-23	C-3-7.5
Posición de montaje	Techo
Menor a 100lux	21 diámetro
100 - 200 lux	18 diámetro
200 - 300 lux	14.3 diámetro
300 - 400 lux	10.5 diámetro
400 - 500 lux	8.3 diámetro
500 - 600 lux	6.8 diámetro
600 - 700 lux	5.3 diámetro
700 - 800 lux	3.8 diámetro

Los volúmenes de cobertura superior y dimensiones de longitud y anchura de diámetro están en metros.
* Donde los niveles de iluminación pueden, en algún momento, exceder los 600 lux, es preferible el visionado directo (CoP 001 cláusula 4.6.9.4)

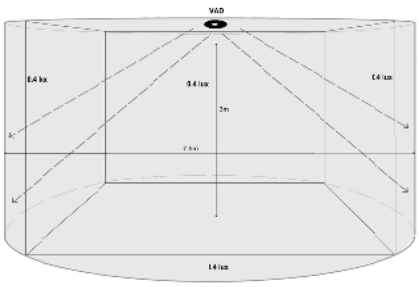

La política de la empresa es mejorar continuamente, se reserva el derecho de cambiar las especificaciones sin previo aviso