6000PLUS/OPHTCO/SVAD

Detector Óptico, Térmico y CO con Sirena y Dispositivo de Alarma Visual (VAD) incorporado



Sensor de tecnología múltiple. Detector combinado de humo, calor y CO. Sirena electrónica integrada con Dispositivo de Alarma Visual EN54-23. Ajustable al volumen del espacio desde 3m a 7.5m. Se alimenta por lazo con bajo consumo. Protocolo Protec Algo-Tec™ y direccionamiento FAST™ . Aislador de cortocircuito integrado. Reducción de falsas alarmas sin precedentes.

Certificaciones

- EN54-3, EN54-5
- EN54-7, EN54-17
- EN54-23
- EN54-13
- DoP núm: PFD-CPR-0091
- CE

La gama de detectores Protec Algo-Tec™ 6000PLUS ha sido desarrollado para incorporar tecnología avanzada de detección de incendios, sirenas electrónicas, Dispositivos de Alarma Visual de Alta Intensidad LED (VAD) y la capacidad de incluir sirenas con reproducción de mensaje de voz, todo ello integrado en la cabeza del detector y alimentado desde el lazo.

6000PLUS/OPHTCO/SVAD

Multisensor óptico de humo, calor y monóxido de carbono interactivo y direccionable de alto rendimiento.

La última tecnología multisensor, provee una formidable y fiable arma en la detección de incendios y evita falsas alarmas.

El sensor incorpora una luz infrarroja dispersada para la detección de humo, con mejora térmica de la sensibilidad óptica, detección de temperatura equivalente a grado A2, y un tercer canal incorporando un elemento sensor de monóxido de carbono (CO).

La combinación de tecnología de detección óptica de humo, calor y de monóxido de carbono dentro de un cabeza del detector de incendios proporciona la solución ideal. El sensor puede detectar fuegos químicos, fuegos que producen humo y bajos niveles de CO y calor, fuegos latentes localizados que producen poco calor y humo pero grandes cantidades de CO.

Combinando los resultados de todos los canales se obtiene una rápida respuesta de detección con reducción de falsas alarmas y mayor fiabilidad.

Detector con Sirena

El detector Protec Algo-Tec™ 6000PLUS/OPHTCO/SVAD está equipado con una sirena electrónica alimentada del lazo con tres tonos diferentes programables, constante, pulso o oscilante seleccionables desde el panel de control junto a la opción de volumen ajustable. También incorpora un aislador de cortocircuitos de lazo. El detector con sirena es compatible con toda la gama de sirenas electrónicas Protec de la serie 6000.

Detector con Dispositivo de Alarma Visual (VAD)

La incorporación del Dispositivo de Alarma Visual (VAD) de Protec en el detector 6000PLUS permite alertar a personas con discapacidad auditiva o bien que se encuentren en ambientes ruidosos.

El VAD utiliza un LED de alta intensidad con un bajo consumo de energía y con mayor fiabilidad comparado con otros indicadores alternativos

Siendo de obligado cumplimiento en aquellos usos/zonas donde se requieran dispositivos de alarma según el DBSI 4.

El VAD está ubicado en el centro del detector, por lo que puede observarse desde todos los ángulos posibles.

Adecuado para el montaje de techos el VAD distribuye la luz en un patrón cilíndrico para alcanzar la mínima iluminación requerida de 0.4lux a través de toda el área de cobertura en acorde con la EN54-23. La máxima altura de montaje es de 3m con un diámetro de cobertura de 7.5m.

Para áreas más pequeñas el dispositivo puede ser programado en la instalación para diámetros de cobertura de 3m o 5m.

6000PLUS/OPHTCO/SVAD

Detector Óptico, Térmico y CO con Sirena y Dispositivo de Alarma Visual (VAD) incorporado

Dimensiones (mm)

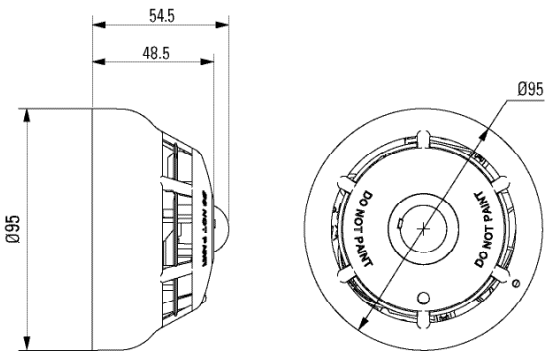

Diagrama de cableado

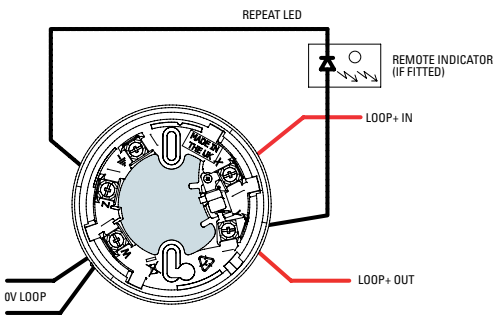

Especificaciones Técnicas

Entorno	-10 a 50ºC (sin condensación o hielo)
Grado de Protección	IP21C
Peso (excluyendo base)	105g
Alimentado por lazo	Si
Voltaje	18-28V
Consumo en reposo	0.55mA
Consumo máx. en alarma	24mA
Consumo med. en alarma	13.5mA
Altura de montaje	3 metros
Cobertura	7.5m, 5m o 3m diámetro cilíndrico
Frecuencia de Flash	1 a 0.5Hz iluminación blanca
Aislador incorporado	Sí
Protocolo de dispositivo	Algo-Tec™ 6000PLUS
Certificado del producto	DoP: PFD-CPR-0091

15LHK0958-01

Opciones de Tono

Oscilante: 990Hz(250ms), 730Hz(250ms)
Contínuo: 990Hz
Pulso: Ton 990Hz(500ms), Toff (500ms)

Opciones de Volumen

Tono y volumen son seleccionables mediante la central de incendio:
Alto: 85dB, Medio: 75dB, Bajo: 65dB.

Guía de Diseño

El VAD de Protec ha sido certificado EN54-23 y usa los códigos de ratio que se muestran a continuación:

C-x-y (por ejemplo C-3-7.5)
Donde:
C es el montaje en techo
x es la máxima altura (M)
y es el diámetro de iluminación para el volumen cilíndrico (M)

Los dispositivos VAD-C de PROTEC están certificados EN 54-23 para su instalación en Techo y debe proporcionar un nivel de iluminación mínimo de 0.4 lux para el volumen.

Tabla B: Visionado Indirecto

Volúmenes de Cobertura para diversos niveles de iluminación (lux).

Clasificación EN54-23	W-3-7.5
Posición de montaje	Techo
Menor a 100lux	9.8 diámetro
100 - 200 lux	9 diámetro
200 - 300 lux	7.5 diámetro
300 - 400 lux	6 diámetro
400 - 500 lux	4.5 diámetro
500 - 600 lux	3.8 diámetro
600 - 700 lux	*
700 - 800 lux	*

Tabla A: Visionado Directo

Volúmenes de Cobertura para diversos niveles de iluminación (lux).

Clasificación EN54-23	W-3-7.5
Posición de montaje	Techo
Menor a 100lux	21 diámetro
100 - 200 lux	18 diámetro
200 - 300 lux	14.3 diámetro
300 - 400 lux	10.5 diámetro
400 - 500 lux	8.3 diámetro
500 - 600 lux	6.8 diámetro
600 - 700 lux	5.3 diámetro
700 - 800 lux	3.8 diámetro

Los volúmenes de cobertura superior y dimensiones de longitud y anchura de diámetro están en metros.
* Donde los niveles de iluminación pueden, en algún momento, exceder los 600 lux, es preferible el visionado directo (CoP 001 cláusula 4.6.9.4)

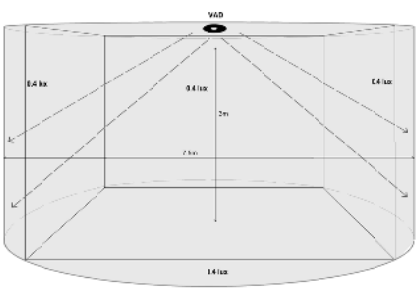

La política de la empresa es mejorar continuamente, se reserva el derecho de cambiar las especificaciones sin previo aviso